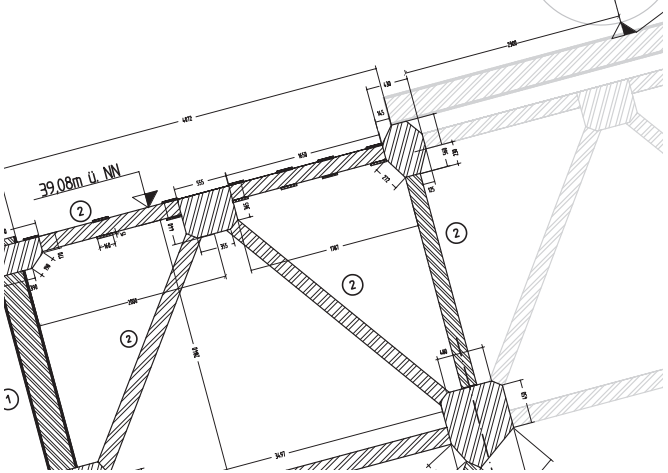

ANALYSE DER ABWASSERSITUATION

Die individuelle Abwassersituation und mit ihr die Anzahl der Wasserverbrauchsstellen, Grundwasser- und Bodenverhältnisse auf dem Grundstück, Beschaffenheit der Entwässerungsanlagen etc. sind entscheidend für eine effiziente Dichtheitsprüfung und die anschließende Sanierung. Nathan Ansperger berät an dieser Stelle nicht nur, sondern behält die Gesamtlage im Blick. Für eine stets exakte Analyse.

DICHTHEITSPRÜFUNG, DOKUMENTATIONSERSTELLUNG UND SANIERUNGSKONZEPTE

Vor der Dichtheitsprüfung privater Abwasserkanäle – ohne Fremdwassereinfluss – reicht im Normalfall eine Inspektion mithilfe eines abbiegefähigen Kamerasystems aus. Dafür übernehmen die Planungs- und Vermessungsprofis auf Wunsch die gesamte Projektkoordination (Zustandsbewertung, Erstellung technischer Dokumentation, eigentliche Dichtheitsprüfung sowie Erarbeitung maßgeschneiderter Sanierungskonzepte). Für die umfassende Kompetenz aus einer Hand.

PVA Planungs- und Vermessungsgesellschaft ANSPERGER mbH

Südstraße 25
47475 Kamp-Lintfort
Tel. +49 2842 9635-0
Fax +49 2842 9635-99
va@ansperger.de
www.ansperger.de

ERWEITERTE BERATUNGSKOMPETENZ

DIE PV ANSPERGER mbH kombiniert zertifizierte Beratungsleistungen zum Thema Grundstücksentwässerung mit übergreifenden Kernkompetenzen

PVA Planungs- und Vermessungsgesellschaft ANSPERGER mbH

ZEIT FÜR NEUE GESETZE

Nur wenn unser modernes Abwassersystem einwandfrei funktioniert, ist auch die Versorgung mit sauberem Trinkwasser garantiert. Dafür bilden öffentliche und private Leitungen eine technische Einheit, die an keiner Stelle Undichtigkeiten oder Materialschäden aufweisen darf. Damit flächendeckend intakte Leitungen existieren, änderte 2013 die Landesregierung das Landeswassergesetz und legt nun fest, dass der Eigentümer einer Leitung für ihre Unversehrtheit verantwortlich ist, damit private Abwasserkanäle eine einwandfreie Abwasserentsorgung gewährleisten. Die Auflage lässt sich zukünftig nur durch eine Leitungsprüfung erfüllen, bei der undichte Stellen auszumachen und hinsichtlich ihrer Gefährdung zu bewerten sind, um sie anschließend fachgerecht zu reparieren, zu renovieren oder sogar zu erneuern. Genau hier setzt die PV ANSPERGER mbH an und bietet vor allem Kommunen und Wohnungsgesellschaften eine zertifizierte Beratungsleistung zum Thema Grundstücksentwässerung an.

NRW-WEITE INFORMATIONS- UND BERATUNGSPFLICHT

Um einen Gesamtüberblick über den Ist-Zustand der komplexen Leitungssysteme zu bekommen, hat der Landtag des Landes NRW das Landeswassergesetz (LWG) geändert. Das Umweltministerium NRW hat mit Zustimmung des Landtags am 17. Oktober 2013 eine Rechtsverordnung erlassen (SüwVO Abw), die die Einzelheiten der Zustands- und Funktionsprüfung für private Abwasseranlagen neu regelt. Sie besagt, dass in Wasserschutzgebieten die geltenden erstmaligen Prüffristen bis zum 31. Dezember 2015 für die Erstprüfung all jener Abwasserleitungen beibehalten werden, die vor 1965 (häusliche Abwässer) bzw. vor 1990 (industrielle oder gewerbliche Abwässer) errichtet wurden. Alle anderen privaten Abwasserleitungen in Wasserschutzgebieten müssen erstmals bis spätestens zum 31. Dezember 2020 geprüft werden. Außerhalb der Wasserschutzgebiete müssen Abwasserleitungen für industrielle oder gewerbliche Abwässer erstmals bis spätestens zum 31. Dezember 2020 auf Zustand und Funktionsfähigkeit geprüft werden.

Nun machen Wasserschutzgebiete in NRW rund 12 Prozent der Landesfläche aus, und allein in NRW existieren rund 200.000 km private Abwasserkanäle, die zu einem nicht unerheblichen Teil auch in Wasserschutzgebieten verlaufen. Tatsächlich sind die privaten Entwässerungsanlagen in Deutschland mit 1,5 Millionen Kilometer Länge etwa dreimal so lang wie die kommunal betriebenen Leitungen, und reichen so sinnbildlich rund 40 Mal um die Erde. Eine gigantische unterirdische Zeitbombe.

Es gibt also einen erheblichen Prüfungsbedarf, der nicht nur technische Kompetenzen fordert, sondern auch eine versierte Beratungsleistung provoziert, schließlich fordert das Ministerium, dass Städte und Gemeinden alle Grundstückseigentümer über die notwendige Funktionsprüfung ihrer Abwasserleitung unterrichten und beraten. Außerdem können sie unter bestimmten Voraussetzungen Fristen für die erstmalige Prüfung festlegen und sich Prüfbescheinigungen vorlegen lassen. Leider verfügt die öffentliche Hand oftmals nicht über ausreichende Zeitreserven und sucht daher nach qualifizierter Unterstützung, die über das erforderliche Fachwissen verfügt. Aus diesem Grund riefen das Umweltministerium und das Kommunale Netzwerk Grundstücksentwässerung (KomNet-GEW) die Sonderqualifizierung zum Zertifizierten Berater Grundstücksentwässerung ins Leben, die Geschäftsführer Nathan Ansperger als einer der ersten in NRW bereits 2011 erfolgreich erwarb.

KERNKOMPETENZEN, DIE IN SUMME FOLGENDE MEHRWERTE ERGEBEN:

- Kommunen können die gesetzlich verankerte Informations- und Beratungspflicht im Zusammenhang mit der Dichtheitsprüfung gegenüber Haus- und Grundstückseigentümern auslagern. Auch ratsuchende und von der Beratungspflicht unabhängige Unternehmen erhalten die Möglichkeit, sich umfassend zu informieren
- Die PV ANSPERGER mbH sorgt mit seinen Kontakten zu kompetenten Partnern aus der Baubranche neben der fachlichen Beratung zur Grundstücksentwässerung auch für eine zügig durchgeführte Dichtheitsprüfung – ohne damit an Neutralität und Unabhängigkeit zu verlieren
- Die PV ANSPERGER mbH führt die Auswertung des Ist-Zustandes auf Basis der Inspektionsergebnisse aus, kümmert sich um die Dokumentationserstellung und gibt Empfehlungen zu Sanierungskonzepten – das alles neben einer umfangreichen Beratungsleistung
- Das Ingenieurbüro stellt das Datenmanagement und die Eingabe der vielfältigen Daten leistungsergänzend in einem geografischen Informationssystem (GIS) dar
- Die Kosten für die Beratung können indirekt über die üblichen Nebenkosten auf die Abwassergebühren umgelegt werden
- Die PV ANSPERGER mbH informiert nicht nur betroffene Eigentümer im Auftrag der öffentlichen Verwaltung, sondern unterstützt die Kommunen auch bei der Arbeit mit Bürgerinitiativen und bei -versammlungen.