DIE PROFIS FÜRS DETAIL

DIE PV ANSPERGER mbH STELLT SICH VOR

GEODATENMANAGEMENT • VERMESSUNG
SOFTWARE • GIS-CONSULTING
MITARBEITERÜBERLASSUNG

PVA Planungs- und Vermessungsgesellschaft ANSPERGER mbH

GUTEN TAG,

als etabliertes Ingenieurbüro und Profi fürs Detail hat die PV ANSPERGER mbH das Leistungsspektrum für Planung und Vermessung kontinuierlich auf- und ausgebaut – und das bereits über Jahrzehnte. Die PV ANSPERGER mbH verfügt über ein attraktives Portfolio, das wir Ihnen als unseren Kunden und Interessenten vorstellen möchten. Die vorliegende Broschüre gibt Ihnen einen Überblick über unsere Dienstleistungen und Produkte und zeigt, welche Vorteile sich Ihnen durch eine Zusammenarbeit mit uns bieten.

Wir freuen uns, wenn Sie unser Service überzeugt und Sie uns kennenlernen möchten.

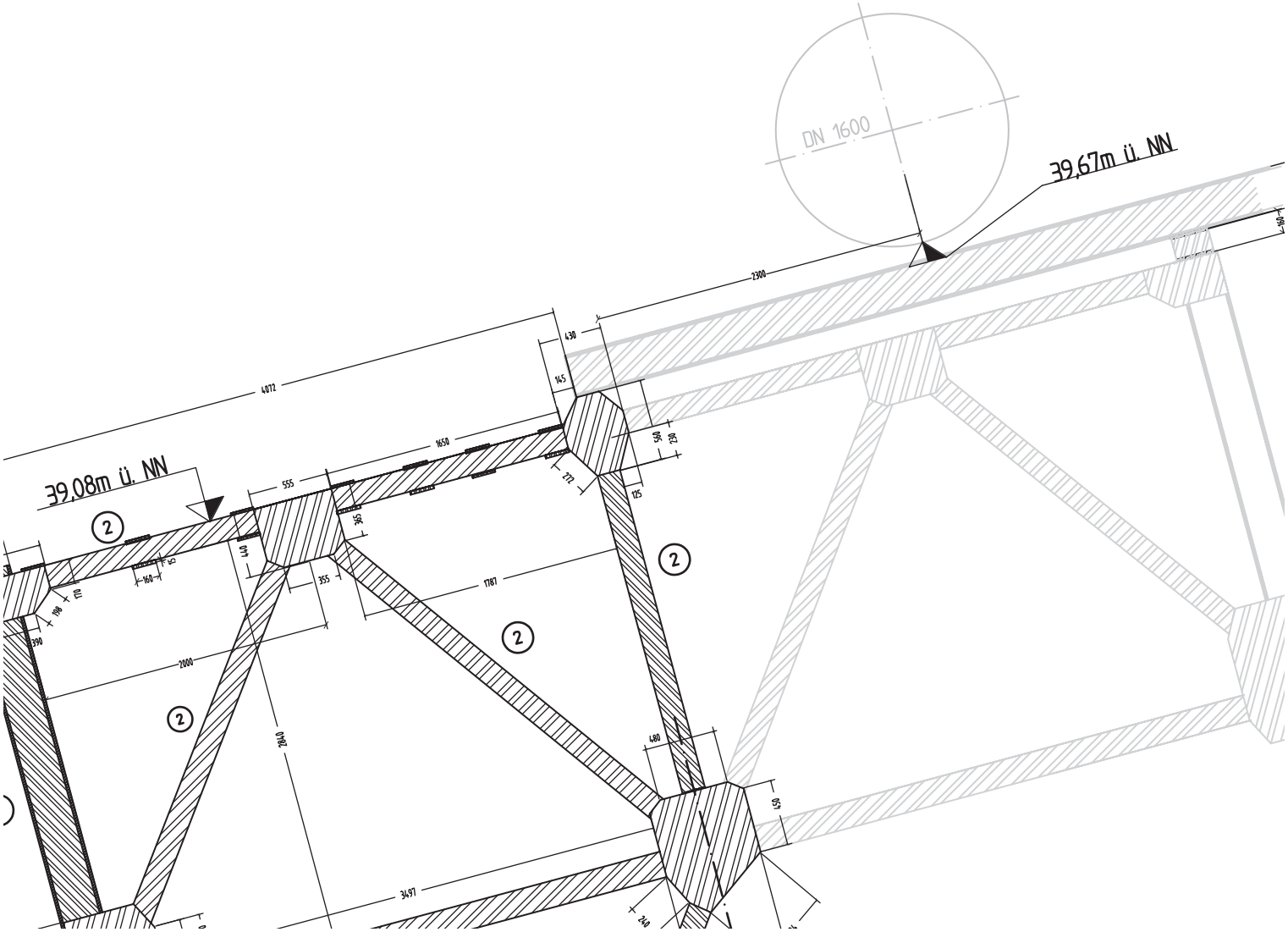

UNSER UNTERNEHMEN STELLT SICH VOR

Wir, die Planungs- und Vermessungsgesellschaft ANSPERGER mbH aus Kamp-Lintfort, sind bereits seit 1989 als professioneller Dienstleister in der Leitungsdokumentation tätig. Im Laufe der Jahre hat unser Ingenieurbüro das Leistungsspektrum massiv ausgebaut und bietet heute neben den Schwerpunkten Geodatenmanagement und Vermessung auch Service in den Bereichen Mitarbeiterüberlassung und GIS-Consulting an. Daneben bilden wir seit mehreren Jahren den Nachwuchs zu Vermessungstechnikern aus.

Unser Anspruch ist es, stets fachlich und mit einem ausgefeilten Dienstleistungsangebot die Kundenanforderungen professionell bedienen zu können. Unser Portfolio reicht dabei von der Einzelpunktbestimmung bis zur komplexen Industrievermessung, vom einfachen Bestandsplan bis zum detaillierten Geoinformationssystem. PV ANSPERGER mbH deckt sämtliche Anforderungen an moderne Beratung, Planung und Vermessung ab – für CAD, Geoinformationssysteme, Programmierung und Datenverwaltung sowie für das Vermessen oder Kontrollieren von Gewässern, Industrieanlagen, Pipelines oder Kanalbauten. Die absolute Kundenzufriedenheit und die kontinuierliche Weiterentwicklung der Ingenieur-Dienstleistungen sind die Säulen unseres geschäftlichen Erfolgs. Um diesen hohen Anspruch zu sichern, steuern Jörg van Kesteren als technischer Geschäftsführer und Nathan Ansperger als kaufmännischer Geschäftsführer den Ausbau des Unternehmens, das rund 25 Mitarbeiter beschäftigt. Unsere Ingenieure, Techniker und Programmierer verfügen über gewachsenes Know-how und hohe Kompetenzen in ihren Ressorts. Unsere eingesetzte Hard- und Software ist immer auf dem neuesten technischen Stand, sodass wir Ihnen stets die optimale Auftragsausführung, ein reibungsloses Tagesgeschäft und Termintreue garantieren.

Die Summe aus breit gefächerten Dienstleistungen, hohem Fachwissen und moderner Technik geht mittlerweile weit über klassische Vermessungsaufgaben hinaus und bietet Kunden das Höchstmaß an Professionalität. Unsere langjährigen Kunden wissen das breite Angebot und die damit verbundenen Vorteile zu schätzen. Schließlich bieten wir für Planung und Vermessung alles aus einer Hand – in Maßarbeit.

Darum sind wir Ihre Partner fürs Detail.

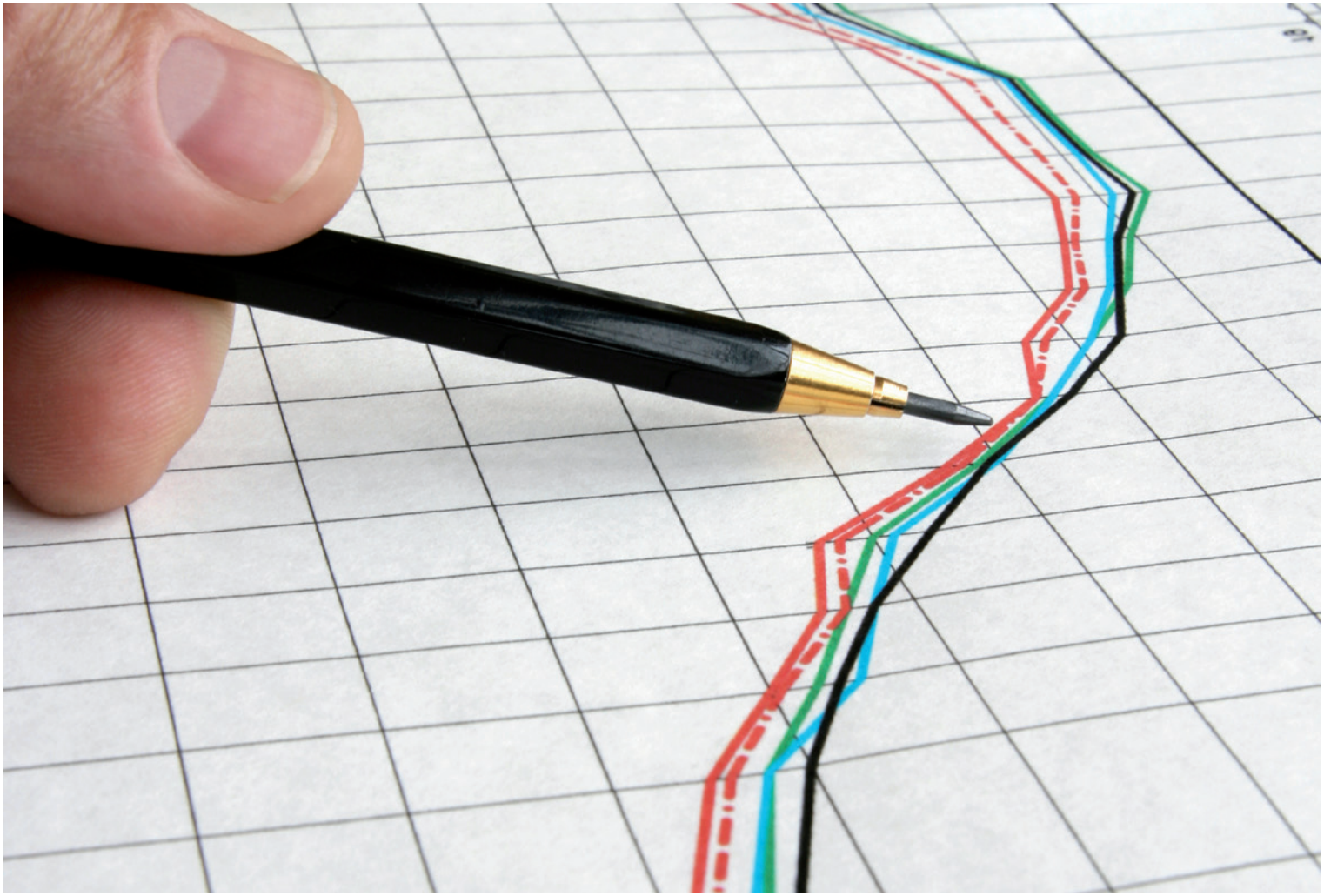

GEODATENMANAGEMENT

Kostengünstig, zuverlässig und termingerecht

Unser Portfolio gewährleistet Ihnen das systemunabhängige Erstellen und Fortführen Ihrer Leitungsdokumentation. Mit verschiedenen CAD- und Geoinformationssystemen erfüllen unsere Ingenieure und Techniker ihre Aufgaben kostengünstig, zuverlässig und termingerecht.

- Aufbau und Pflege von Datenbanken
- Datenmigration
- Datenanalyse und -veredelung
- Erfassen von Daten zur Leitungszustandsbewertung
- Erstellen von Bestandsplänen
- Erstellen und Aktualisieren von Wegerechtsdokumentationen
- Anwendungs- und Schnittstellenprogrammierung
- Molchmachbarkeitsstudien

Die von uns aktuell eingesetzte Software finden Sie unter:
www.ansperger.de/geodaten

VERMESSUNG

Höchster Grad der Automatisierung

Das Erfassen der relevanten Informationen bildet die Grundlage einer modernen Dokumentation. Wir setzen dafür effektive und wirtschaftliche Vermessungstechnik wie GPS, Robotikstationen, Laserscanner und neueste Rohrsuchgeräte ein. Der Datenfluss ist somit vom Feld bis zum Zielsystem vollständig automatisiert.

- Planen und Vermessen von Leitungen jeder Art
- Bau- und Industrievermessung
- Rohrkonstruktion
- begleitendes Vermessen zur Leitungsmolchung
- Molchverfolgung
- Überwachen von Bauwerken
- Vermessen von Gewässern und Kanalnetzen
- 3D-Laserscanning, zum Beispiel für Gebäude, Denkmäler, Industrieanlagen, Kanäle, Deponien etc.

Anwendungsbeispiele haben wir auf unserer Website ausführlich dokumentiert: www.ansperger.de/3d

VORTEILE 3D-LASERSCANNING

- schnelles und berührungsloses Erfassen von komplexen Anlagen
- millimetergenaues Vermessen von 3D-Objekten
- hohe Punktdichte
- Reichweite bis zu einem Kilometer
- Modellieren der Punktwolke
- Erzeugen von Schnitten auf diversen Ebenen
- geringer Aufwand im Außendienst

SOFTWAREPRODUKTE

Digitale Daten einfacher abfragen

Zwei eigene Software-Entwicklungen runden unser Dienstleistungsangebot ab. Die digitalen Auskunftssysteme setzen wahlweise auf AutoCAD der Firma Autodesk auf oder nutzen Webbrowser-gestützte Software.

Die Stärke unserer Produkte liegt darin, einen kompletten Datenbestand digital als Gesamtsystem zu präsentieren – und das innerhalb kürzester Zeit. Mehrwert und Nutzen dieser Applikationen – wahlweise auch für die Übergangszeit bis zur Einführung eines eigenen Geoinformationssystems – erläutern wir Ihnen gern, auch mit Ihrem Datenbestand. Die Vorteile unserer Software basieren auf intuitiver Benutzerführung, bei der sich zeitintensive Einarbeitung nahezu erübrigt.

- AutoCAD-basierendes Auskunftssystem
- Webbrowser-basierendes Auskunftssystem

www.ansperger.de/produkte

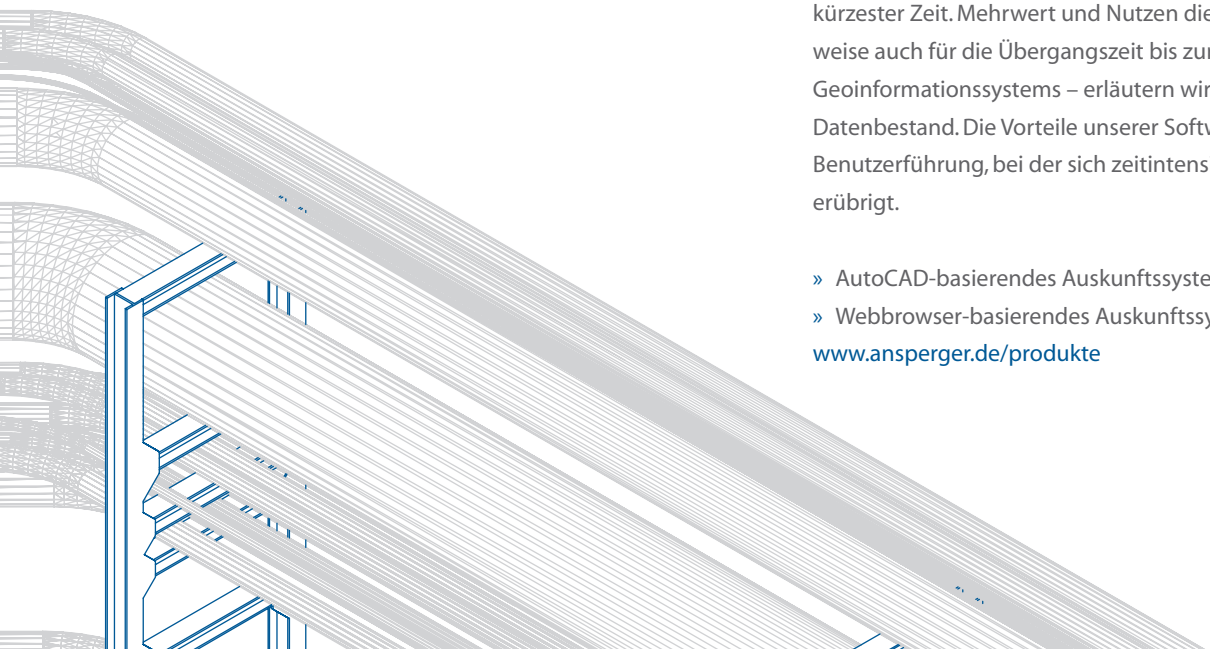

GIS-CONSULTING

Maßgeschneidert für Sie

Geoinformationssysteme (GIS) haben den Arbeitsalltag in der Vermessung massiv verändert. Als systemunabhängiger Dienstleister helfen wir Ihnen, das auf Ihren Bedarf perfekt zugeschnittene System zu finden: vom Sichten des Datenbestands über die Systemauswahl bis zur Datenmigration in das Zielsystem.

Wir bieten Ihnen lückenlose Beratung und Umsetzung, vom digitalen Auskunftssystem bis zum allumfassenden GIS.

- Untersuchen der Bestandsdaten
- Erfassen von Prozessen
- Bedarfsanalyse (inkl. Anforderungsprofil)
- Softwareauswahl
- Konzepte zur Einführung
- Datenüberführung und -erfassung
- Beschaffen und Aufbereiten externer Geodaten
- Betreuen und Moderieren bei der GIS-Einführung

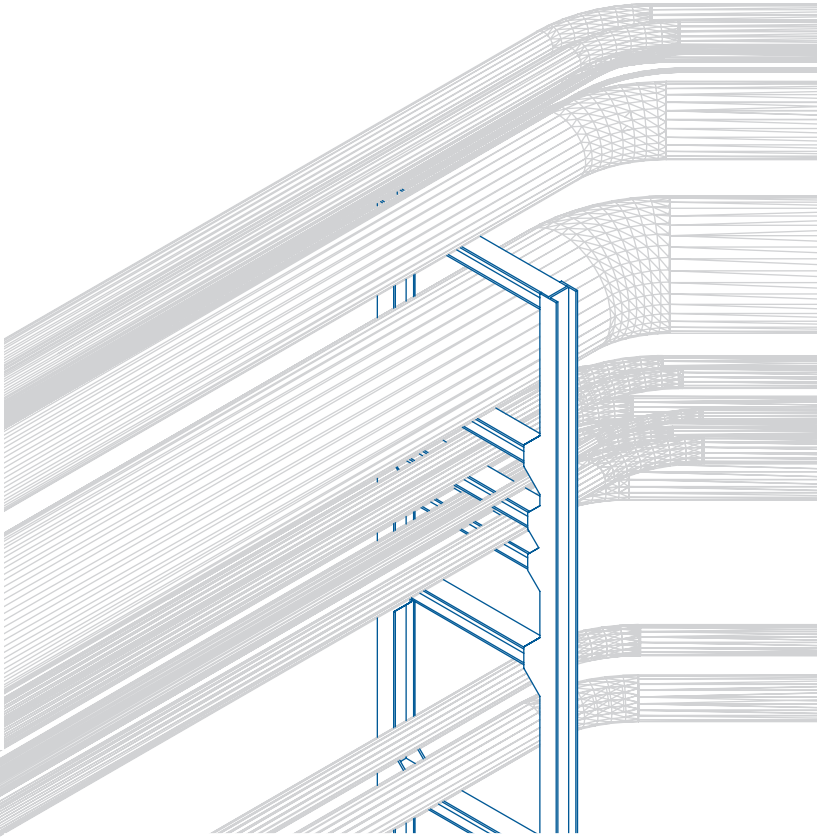

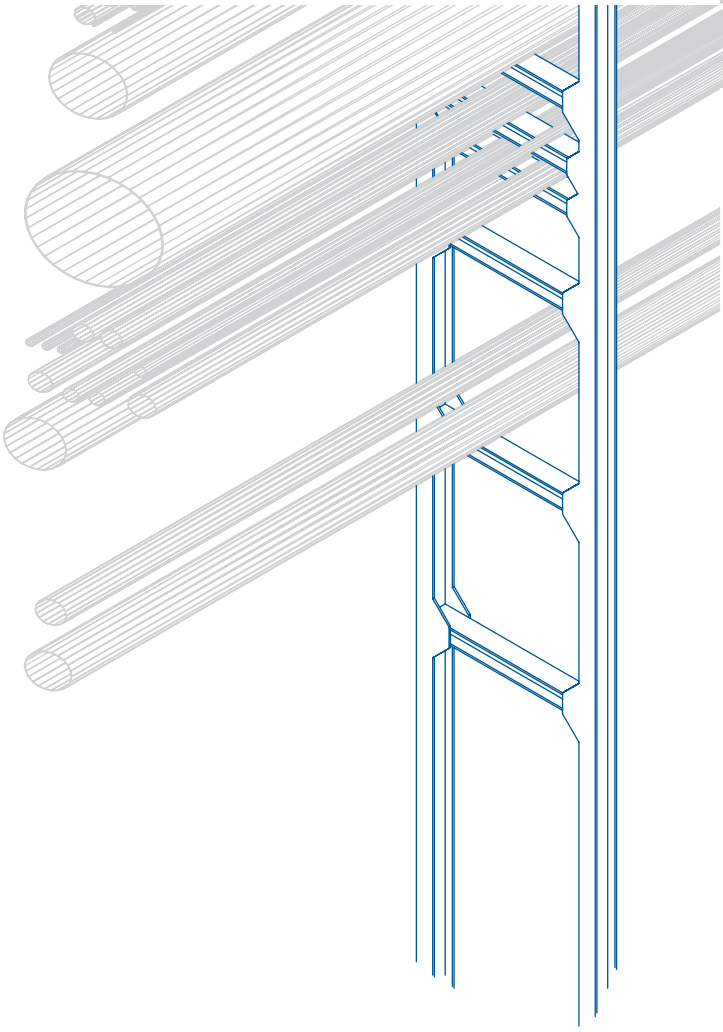

MITARBEITER-ÜBERLASSUNG

Wir sind da, wenn es eng wird

Profitieren Sie auch bei personellen Engpässen von unserer Erfahrung und Kompetenz im Bereich Industrie- und Leitungsdokumentation. Schaffen Sie sich kurz- und mittelfristig Freiräume, in denen Sie sich statt auf Personalrekrutierung wieder auf Ihr Kerngeschäft konzentrieren können.

Einsatzbereiche

- bei kurz- bis langfristigem Ausfall von Mitarbeitern
- bei Kapazitätsengpässen
- bei vorübergehenden Auftragsspitzen

REFERENZEN

Zu unseren Kunden gehören

- RWE AG
- PLEdoc GmbH
- ThyssenKrupp Steel AG
- Dr. Pecher AG
- AEW Plan GmbH

Die ausführliche Referenzliste finden Sie unter:
www.ansperger.de/referenzen

Planungs- und Vermessungsgesellschaft **ANSPERGER** mbH
Südstraße 25 · 47475 Kamp-Lintfort · Tel. 02842 9635-0 · Fax 02842 9635-99
va@ansperger.de · www.ansperger.de

PVA Planungs- und Vermessungsgesellschaft ANSPERGER mbH